Steckergehäuse AMP Universal MATE-N-LOK, 1-350943-0, 3-polig,
passend für Steckergehäuse 350766-1 u.3x Buchse 926882-1 (oder 926893-1)
connector housing AMP Universal MATE-N-LOK, 1-350943-0, 3 pole,
suitable for connector housing 350766-1 and 3x jack 926882-1 (or 926893-1)

Bohrungen auf Rückseite 12,5 tief passend für
EJOT-PT-Schraube Typ DG 40x... WN...
holes rearside 12,5 deep suits to
EJOT-PT-screw type DG40x... WN...

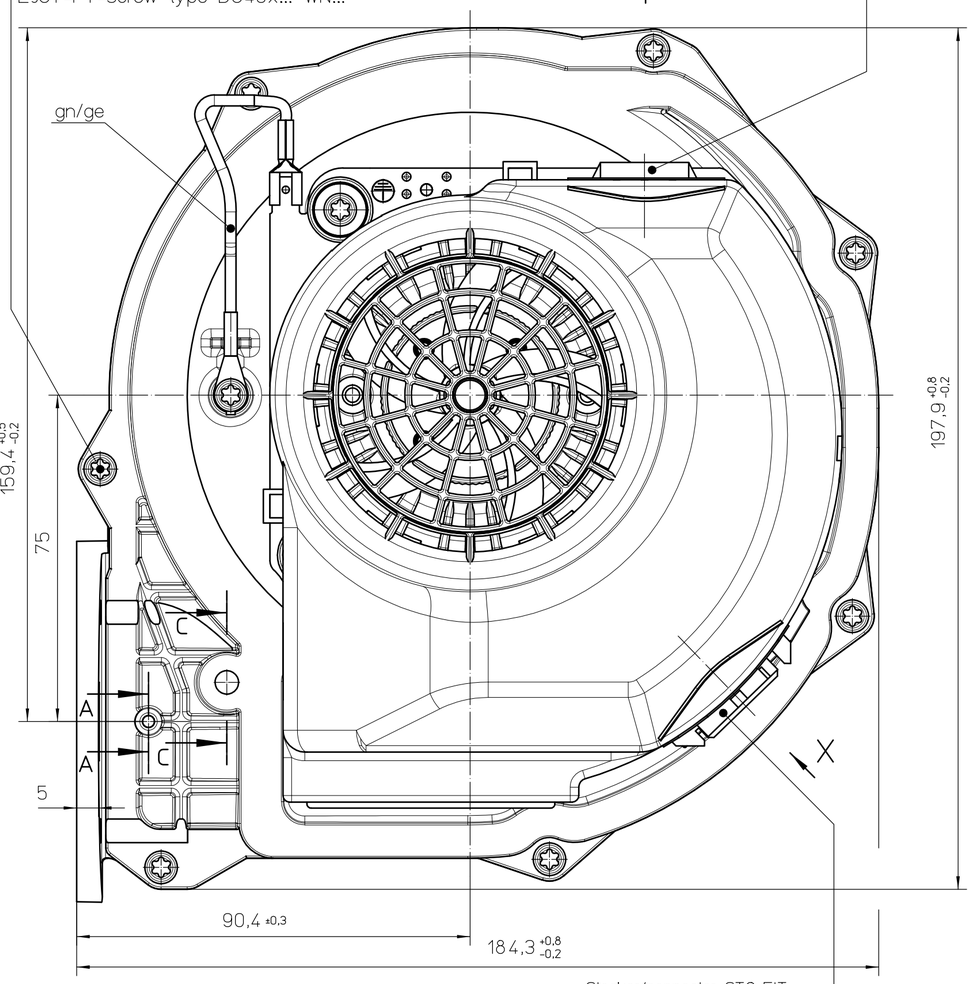

Stecker/connector STO-FIT
MS 7708-005-003-960 (Stocko)
passend für Steckergehäuse
suitable for connector housing
STO-FIT (Stocko)
Bestellnummer
EH 705-005-003-960

Nut passend für Runddichtring 70x3
groove suitable for round sealing ring 70x3

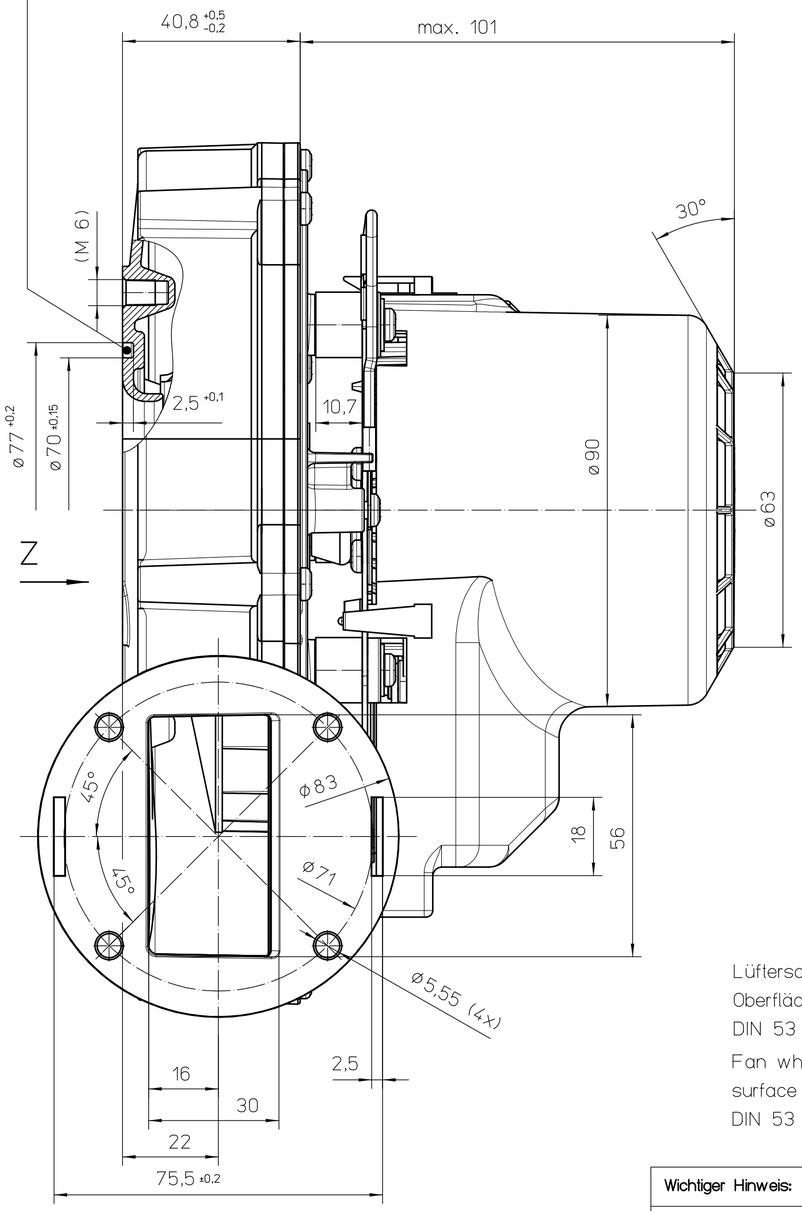

max. Anzugsmoment für Gewinde und gewindefurchende Schrauben bei einer Einschraubtiefe von 6mm:
max. fastening torque for thread and thread grooving screws with screw in depth of 6mm:

M4:	3 Nm
M5:	4 Nm
M6:	6 Nm
M8:	10 Nm

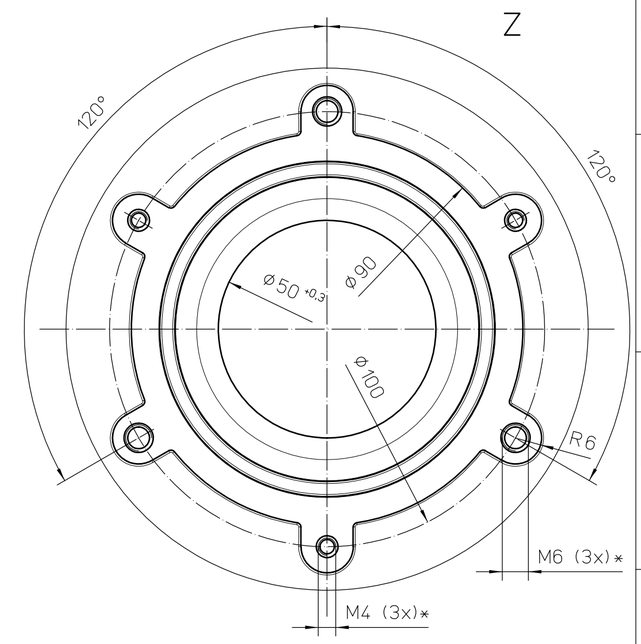

* >6,5 tief, gemessen mit Gewindelehrdorn
>6,5 thread depth, controlled by thread gauge

Lüfterschaufelrad antistatisch:
Oberflächenwiderstand < 10^9 Ohm nach
DIN 53 486/VDE 0303 Teil 8 und DIN IEC 60093
Fan wheel antistatic:
surface resistance < 10^9 Ohm according to
DIN 53 486/VDE 0303 Teil 8 und DIN IEC 60093

C-C 2:1

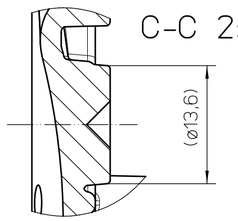

A-A 2:1

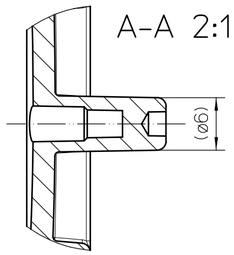

X

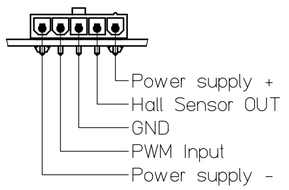

W

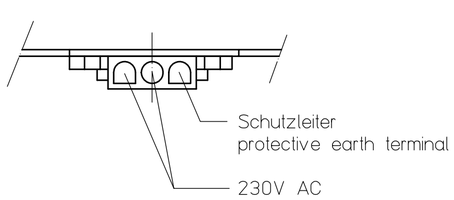

zulässige Betriebslagen
admissible operating positions

In waagerechter oder senkrechter Wellenlage sind alle Betriebslagen möglich, außer Motor hängend.

all operating positions possible with horizontal or vertical shaft orientation, beside pendent motor

Wichtiger Hinweis:	Dieser Ventilator / Motor ist nur nach Einbau verwendungsfähig und darf nicht vor Einbau in Betrieb genommen werden. Der Einbau hat durch geschultes und eingewiesenes Fachpersonal zu erfolgen.
important information:	This fan / motor may only be used after installation and may not be put into operation before being properly installed. Installation has to be effected by trained, briefed & qualified staff.
Sicherheitshinweis:	Nicht in die Öffnungen greifen: VERLETZUNGSGEFAHR! Schutzleiter muss angeschlossen sein! Vorsicht, metallische Teile können stromführend sein: Evtl. Stromzufuhr unterbrechen! Das Gebläse ist nur an Versorgungsspannungen anzuschließen, welche mit einem Sicherungsautomaten B16 A nach DIN VDE 0641 Teil 11 abgesichert sind.
security advice:	Do not reach into openings/apertures: RISK OF BODILY HARM! Protective earth wire must be connected! Beware of metal parts - they can be live! If necessary, interrupt or sever unit from current supply. The fan must only be connected to supply voltages with an automatic circuit breaker B16 A according to DIN VDE 0641 Part 11.

230V AC 50 Hz	04600 45105		
elektr. Daten rating	Schnittstellentyp type of interface		

Ausgabe 4:
Gewindetiefe der M6-Gewinde standardisiert

Vers.	Änderungsnummer	Datum	Name
4	500000011142	15.09.10	bam
3	500000009433	15.06.09	erl
2	500000008524	12.08.08	mia
1	500000006361	05.12.06	gha

Fertigzustand | Zul. Abw. DIN ISO 2768-cK | Oberfläche | Maßstab 1:1 | Geom.-Schl.: | Werkstoff

Status der Zeichnung: Freigegeben
Ausgabedatum: 21.09.10 | genehmigt von: michalsk

ebmpapst
ebm-papst Landshut GmbH

Einbauanleitung / mounting instruction
Radialluefter / radial blower
RG148/1200-3633-010205

Zeichnungsnummer: 55667 21540 | Z10 | Blatt 1 / 1

Urspr. RG148 | Ers.f.: | Ers.d.: | DIN_A2

ebm-papst Landshut GmbH, Hermann-Arich-Strasse 25, D-84030 Landshut
Tel.: +49 (0) 871 / 707-0, Fax: +49 (0) 871 / 707-465, E-Mail: info3@de.ebmpapst.com www.ebmpapst.com
Alle Rechte vorbehalten, Weitergabe sowie Vervielfältigung dieser Unterlage, Verwertung und Mitteilung ihres Inhalts nicht gestattet, soweit nicht schriftlich zugestanden.